Manuaalse töökojakraana NDJ10 parameetrid

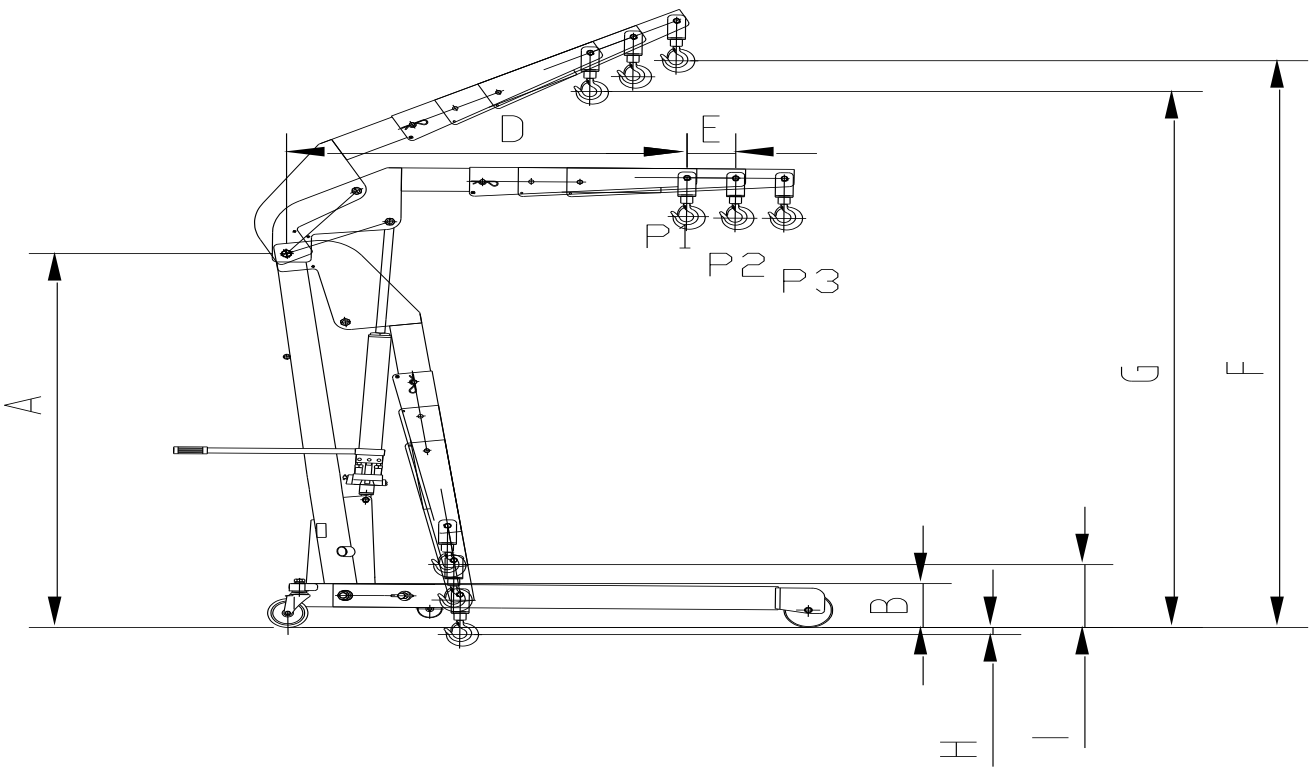

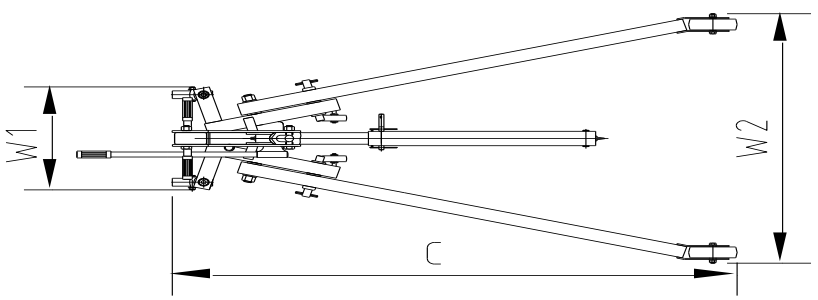

Tõstevõime (kg)			**Mõõdud** (mm)										
P1	P2	P3	A	B	C	D	E	F	G	H	I	W1	W2
1000	800	700	1597	90	1749	1231	150	2450	2320	-	280	460	1100